SMOLTECH Technika Zgrzewalnicza Sp. z o.o.
Grupa Technika Spawalnicza Poznań
53-633 Wrocław, ul. Kazimierza Michalczyka 14
Tel. +48 71 321 54 27, e-mail: biuro@smoltech.pl, www.smoltech.pl

INWERTOROWE PNEUMATYCZNE ZGRZEWARKI PODWIESZANE O MOCACH 56-90 kVA, DO ZASTOSOWAŃ PRZEMYSŁOWYCH MODELE: 3062-3184

Urządzenia zaprojektowano do wykonywania wysokiej jakości spoin z dużą wydajnością i przy zoptymalizowanych kosztach instalacji. Posiadają duże siły docisku elektrod, zredukowane wymiary i bezpieczne komponenty.

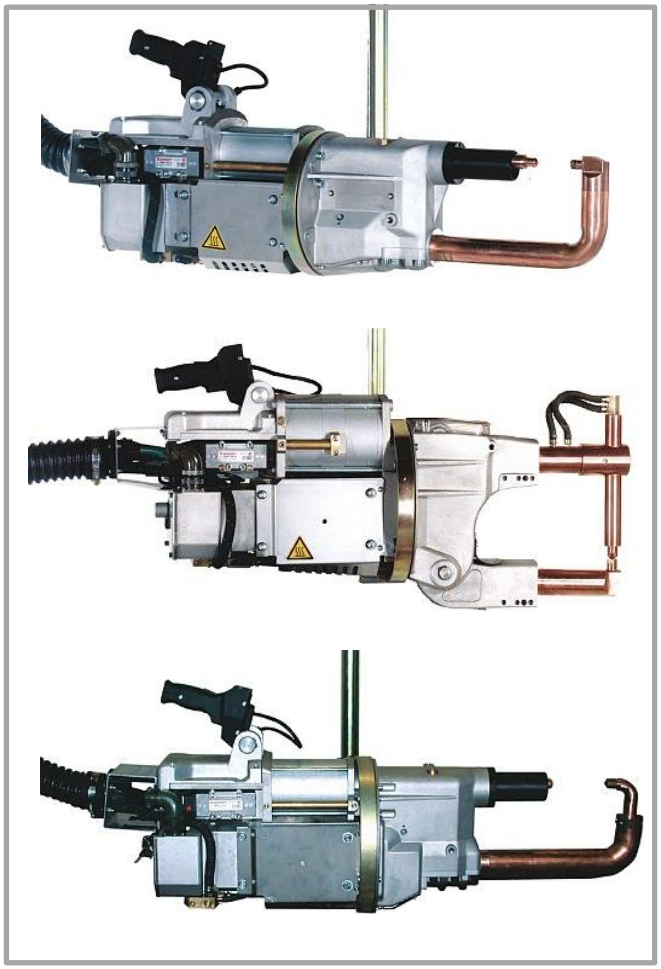

Żyroskopowe zawieszenie, zapewnia dokładną manewrowość w każdym kierunku. Długi regulowany skok roboczy do zgrzewania wzmocnień, żeber oraz umożliwienia pracy w trudno dostępnych miejscach.
Chromowany cylinder o dużej wytrzymałości i długiej żywotności oraz bezsmarowy obwód pneumatyczny, aby uniknąć mgły olejowej w otoczeniu.
Obwód wtórny w miedzi całkowicie chłodzony wodą.
Uchwyt sterujący umożliwiający wybór dwóch programów zgrzewania, a także otwarcie podwójnego skoku i funkcji „tylko nacisk".
Zabezpieczenie przed przypadkowym uruchomieniem i przycisk awaryjny do natychmiastowego zatrzymania maszyny oraz zabezpieczenie przed pracą bez chłodzenia.

Zalety technologii inwertorowej, w którą wyposażone są urządzenia:

- wzrost współczynnika mocy, co znaczne zmniejsza pobór prądu z sieci zasilającej ;
- zredukowanie gabarytów zgrzewarki przy zachowaniu dużych prądów zgrzewania;
- skrócenie czasu zgrzewania do 1 ms w porównaniu do 20 ms przy technologii konwencjonalnej, co wpływa na doskonały wygląd i jakość zgrzeiny;
- dostarczanie prądu zgrzewania w sposób ciągły i bez strat wynikających z wymiarów obwodu zgrzewania.

SMOLTECH Technika Zgrzewalnicza Sp. z o.o.
Grupa Technika Spawalnicza Poznań
53-633 Wrocław, ul. Kazimierza Michalczyka 14
Tel. +48 71 321 54 27, e-mail: biuro@smoltech.pl, www.smoltech.pl

TECNA

3062Q

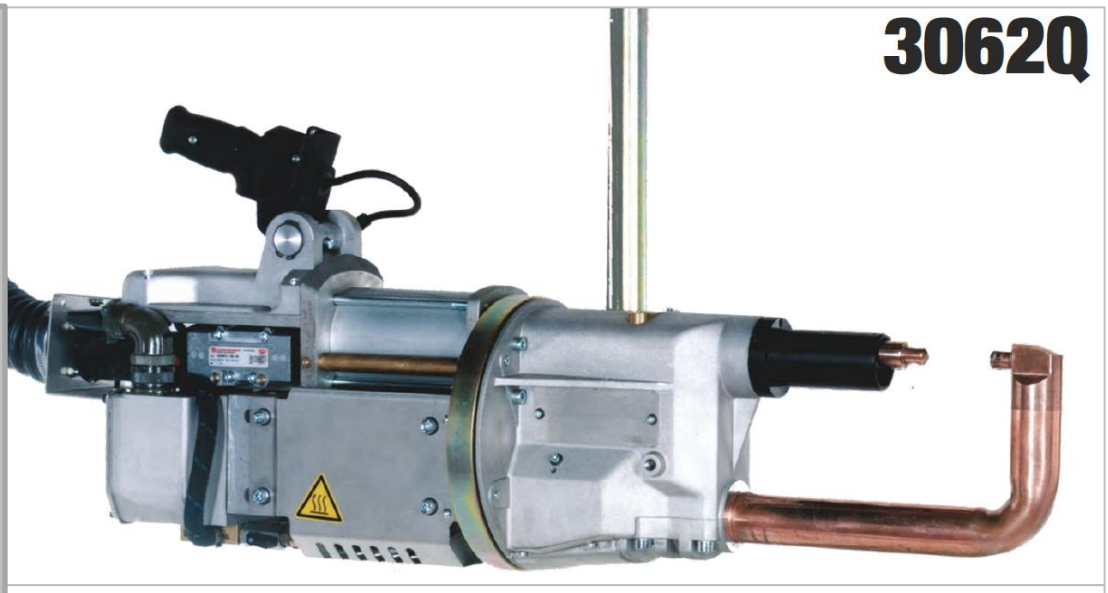

TYP C

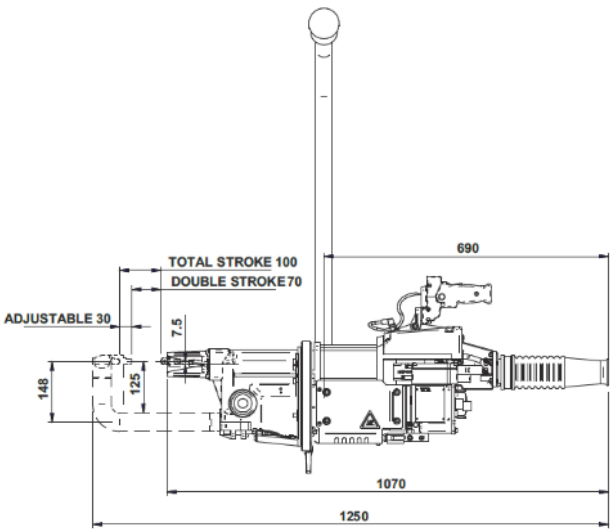

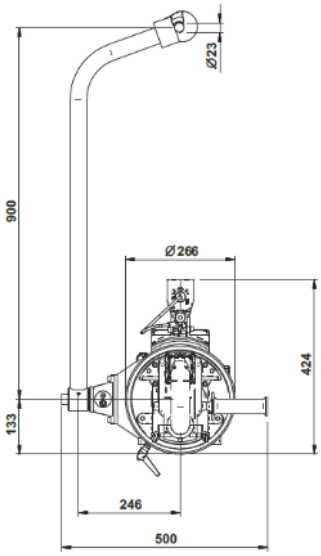

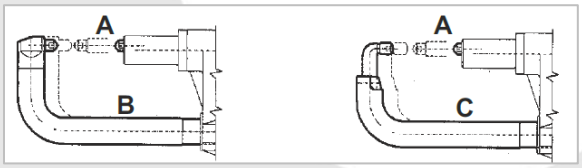

RAMIONA DO MODELU 3062		
Ø45		
A	B	C
4401	4402	4403

PARAMETRY MODELU 3062									
Moc		Rozstaw ramion	Siła docisku daN		Ø cylindra	Prąd zwarcia	Średnica ramion		Ciężar netto (bez ramion)
kVA 20%	kVA 50%	mm	przy 6 bar	przy 8 bar	mm	kA	bez izolacji mm	z izolacją mm	kg
88	56	-	375	500	90	25	44	42	53

SMOLTECH Technika Zgrzewalnicza Sp. z o.o.
Grupa Technika Spawalnicza Poznań
53-633 Wrocław, ul. Kazimierza Michalczyka 14
Tel. +48 71 321 54 27, e-mail: biuro@smoltech.pl, www.smoltech.pl

TECNA

3066Q

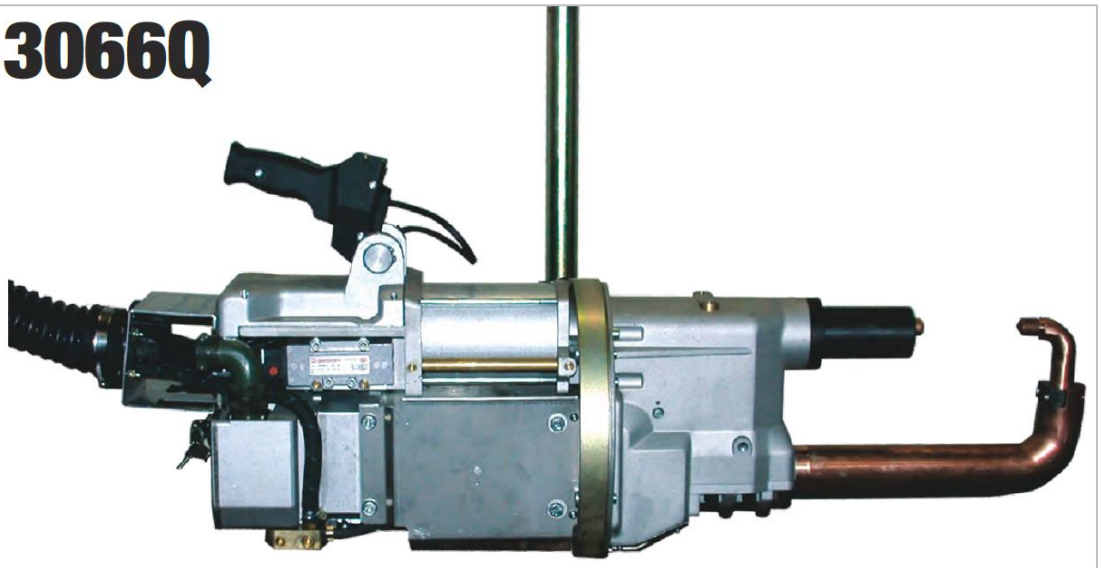

TYP C

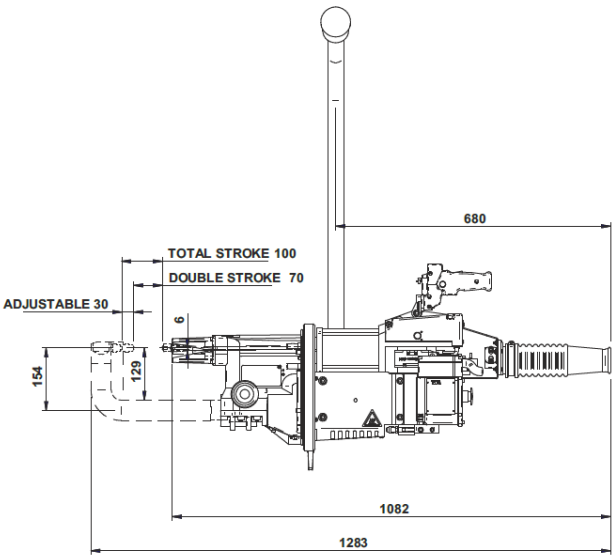

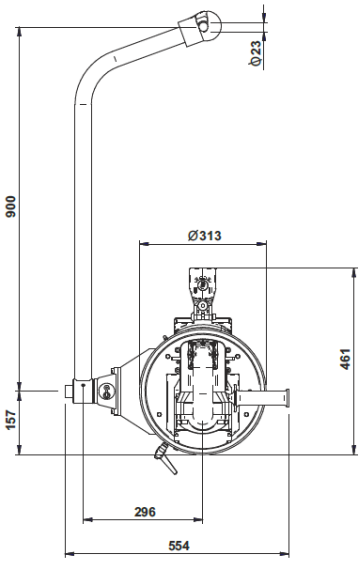

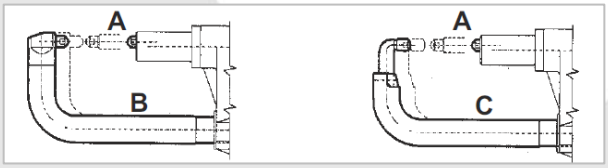

RAMIONA DO MODELU 3066		
Ø50		
A	B	C
4410	4411	4412

PARAMETRY MODELU 3066									
Moc		Rozstaw ramion	Siła docisku daN		Ø cylindra	Prąd zwarcia	Średnica ramion		Ciężar netto (bez ramion)
kVA 20%	kVA 50%	mm	przy 6 bar	przy 8 bar	mm	kA	bez izolacji mm	z izolacją mm	kg
142	90	-	465	620	100	30	49	47	63

SMOLTECH Technika Zgrzewalnicza Sp. z o.o.
Grupa Technika Spawalnicza Poznań
53-633 Wrocław, ul. Kazimierza Michalczyka 14
Tel. +48 71 321 54 27, e-mail: biuro@smoltech.pl, www.smoltech.pl

TECNA

3176

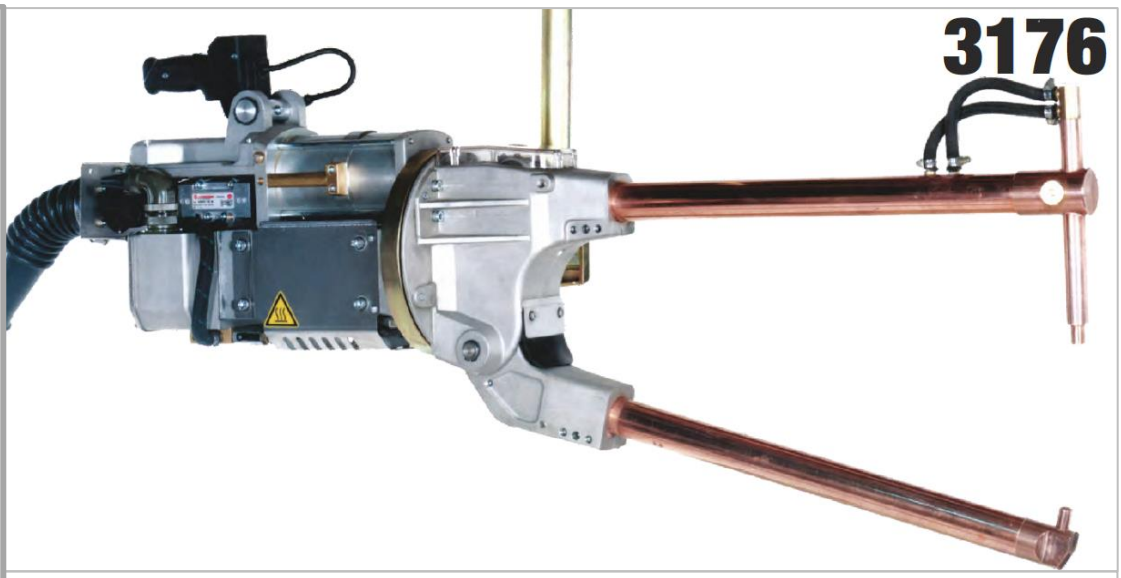

TYP L

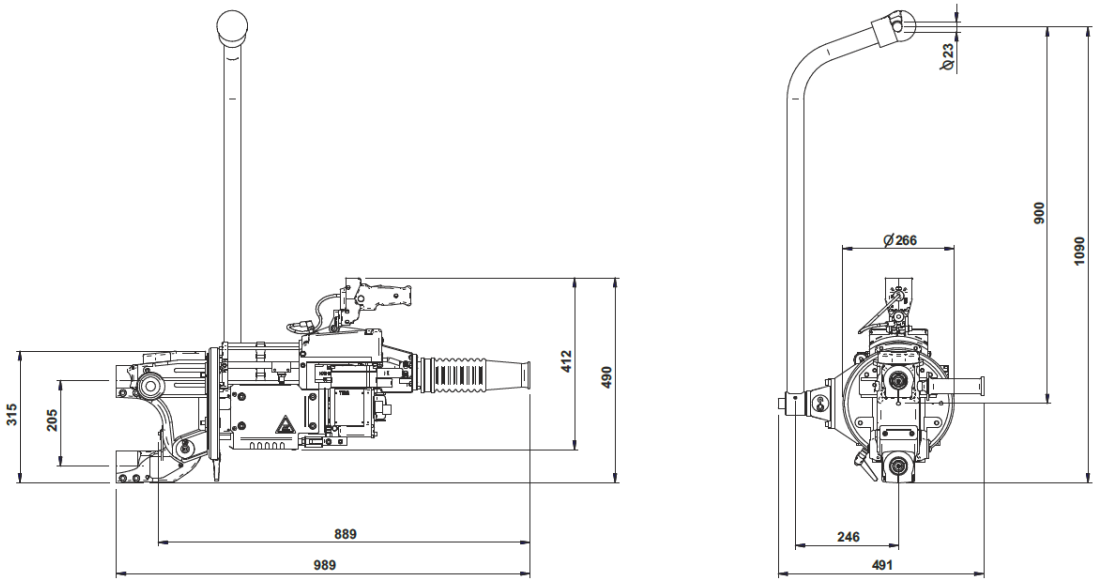

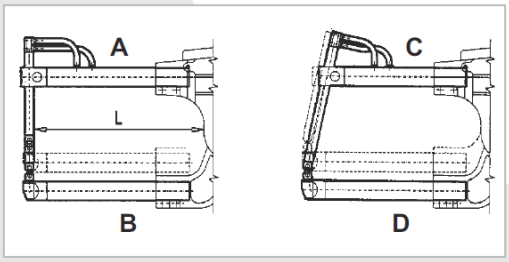

RAMIONA DO MODELU 3176 - Ø45							
L mm	A	B	C	D	6 bar daN	8 bar daN	kg
190	4460	4464	4461	4465	340	450	5,3
250	4466	4470	4467	4471	270	360	6,4
350	4472	4476	4473	4477	200	270	8,3
508	4478	4482	4479	4483	150	195	11,5
650	4484	4488	4485	4489	115	155	14,2
800	4490	4494	4491	4495	95	130	17

PARAMETRY MODELU 3176									
Moc		Rozstaw ramion	Siła docisku daN		Ø cylindra	Prąd zwarcia	Średnica ramion		Ciężar netto (bez ramion)
kVA 20%	kVA 50%	mm	przy 6 bar	przy 8 bar	mm	kA	bez izolacji mm	z izolacją mm	kg
88	56	205	340	450	100	25	44	42	55

SMOLTECH Technika Zgrzewalnicza Sp. z o.o.
Grupa Technika Spawalnicza Poznań
53-633 Wrocław, ul. Kazimierza Michalczyka 14
Tel. +48 71 321 54 27, e-mail: biuro@smoltech.pl, www.smoltech.pl

TECNA

3177

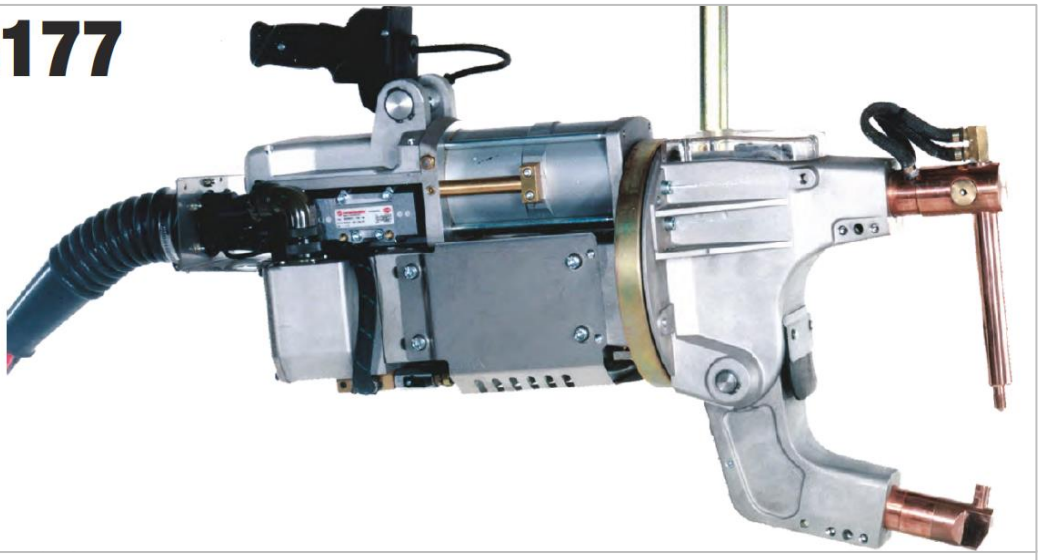

TYP L

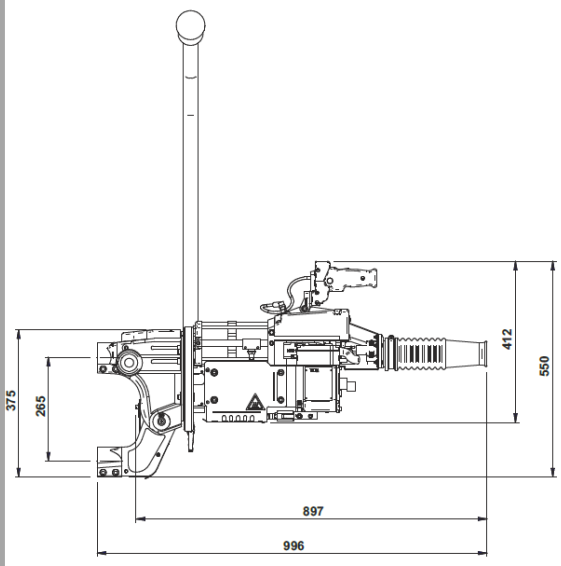

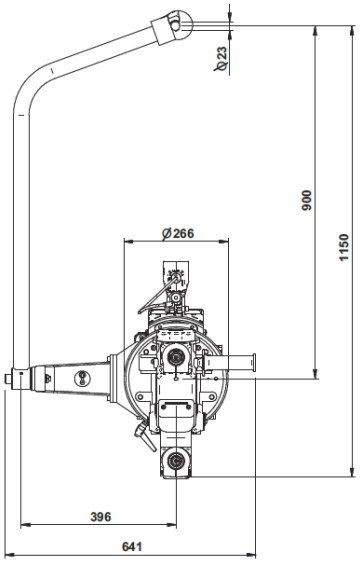

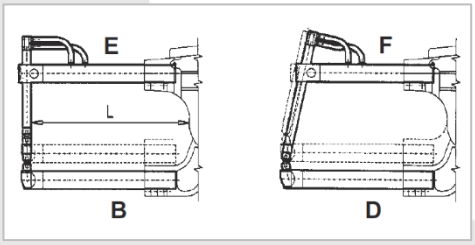

** nie występuje

RAMIONA DO MODELU 3177 - Ø45							
L mm	B	D	E	F	6 bar daN	8 bar daN	kg
190	**	**	**	**	340	450	5,3
250	4470	4471	4468	4469	270	360	6,4
350	4476	4477	4474	4475	200	270	8,3
508	4482	4483	4480	4481	150	195	11,5
650	4488	4489	4486	4487	115	155	14,2
800	**	**	**	**	95	130	17

PARAMETRY MODELU 3177									
Moc		Rozstaw ramion	Siła docisku daN		Ø cylindra	Prąd zwarcia	Średnica ramion		Ciężar netto (bez ramion)
kVA 20%	kVA 50%	mm	przy 6 bar	przy 8 bar	mm	kA	bez izolacji mm	z izolacją mm	kg
88	56	265	340	450	100	25	44	42	55,5

SMOLTECH Technika Zgrzewalnicza Sp. z o.o.
Grupa Technika Spawalnicza Poznań
53-633 Wrocław, ul. Kazimierza Michalczyka 14
Tel. +48 71 321 54 27, e-mail: biuro@smoltech.pl, www.smoltech.pl

TECNA

3183

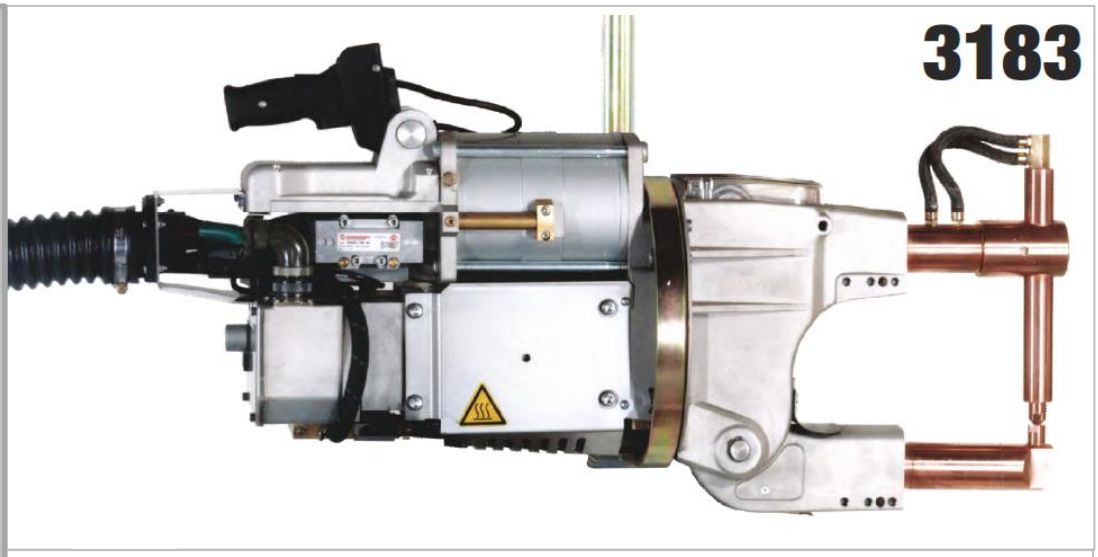

TYP L

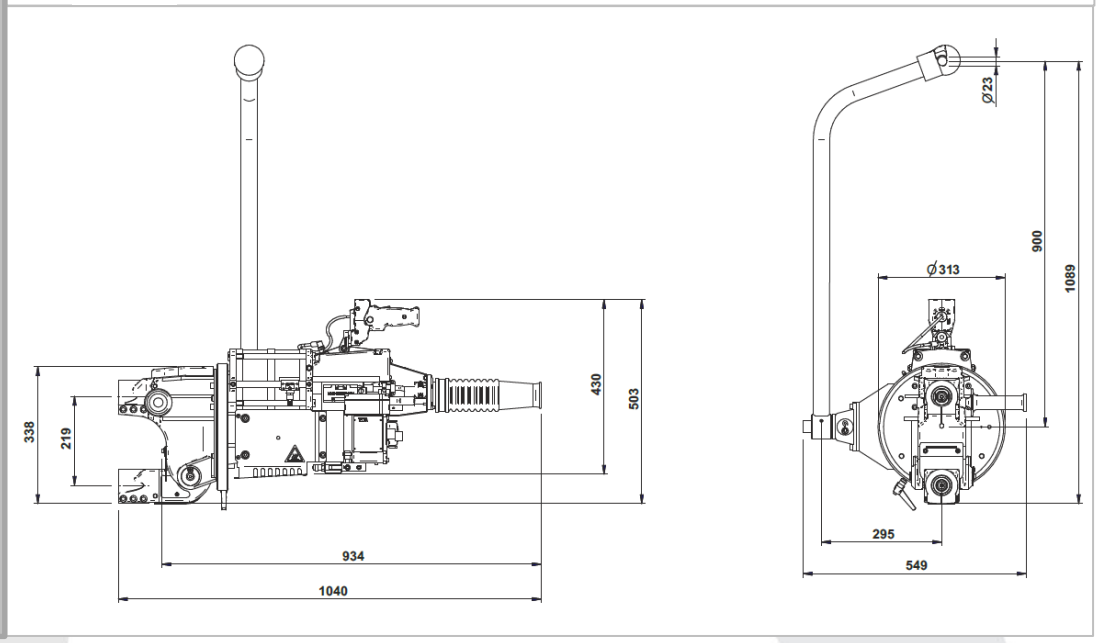

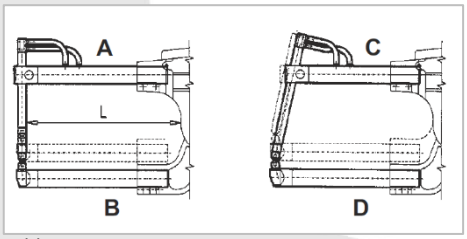

** nie występuje

RAMIONA DO MODELU 3183 – Ø50							
L mm	A	B	C	D	6 bar daN	8 bar daN	kg
255	4420	4424	**	**	645	855	9
408	4426	4430	4427	4431	430	575	13
610	4432	4436	4433	4437	300	400	17
820	4438	4442	4439	4443	230	305	22
1030	4444	4448	**	**	185	245	28

PARAMETRY MODELU 3183									
Moc		Rozstaw ramion	Siła docisku daN		Ø cylindra	Prąd zwarcia	Średnica ramion		Ciężar netto (bez ramion)
kVA 20%	kVA 50%	mm	przy 6 bar	przy 8 bar	mm	kA	bez izolacji mm	z izolacją mm	kg
142	90	219	645	855	140	30	49	47	75

SMOLTECH Technika Zgrzewalnicza Sp. z o.o.
Grupa Technika Spawalnicza Poznań
53-633 Wrocław, ul. Kazimierza Michalczyka 14
Tel. +48 71 321 54 27, e-mail: biuro@smoltech.pl, www.smoltech.pl

TECNA

3184

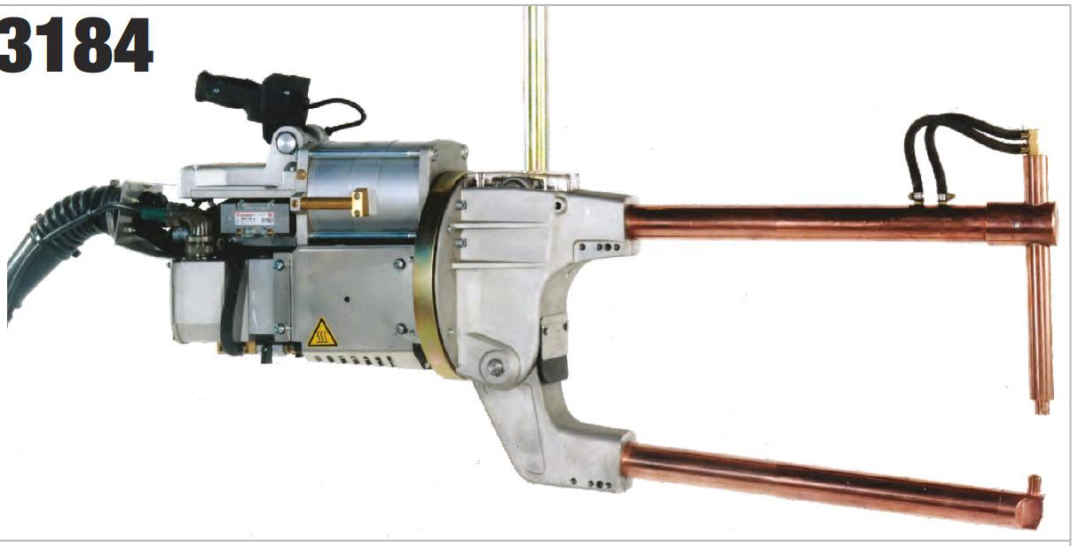

TYP L

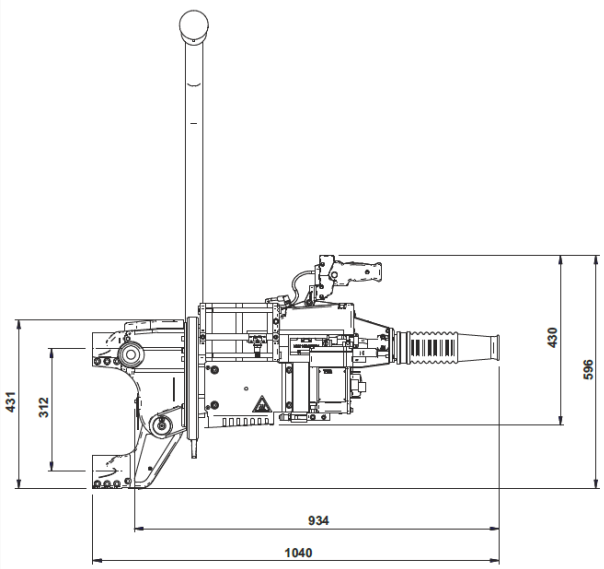

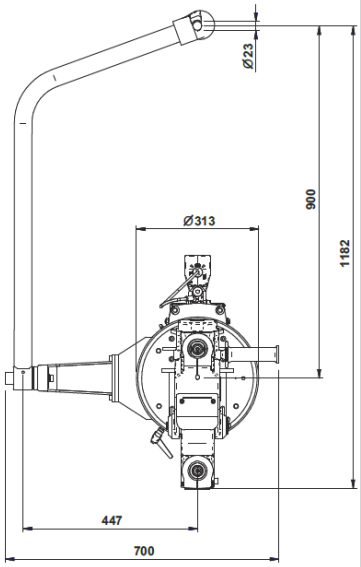

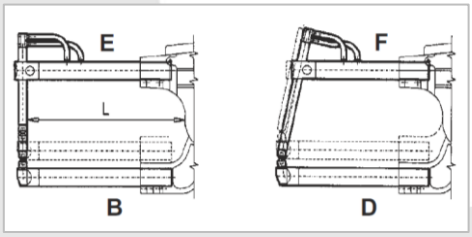

** nie występuje

RAMIONA DO MODELU 3184 – Ø50							
L mm	B	D	E	F	6 bar daN	8 bar daN	kg
255	4424	**	4422	**	645	855	9
408	4430	4431	4428	4429	430	575	13
610	4436	4437	4434	4435	300	400	17
820	4442	4443	4440	4441	230	305	22
1030	4448	**	4446	**	185	245	28

PARAMETRY MODELU 3184									
Moc		Rozstaw ramion	Siła docisku daN		Ø cylindra	Prąd zwarcia	Średnica ramion		Ciężar netto (bez ramion)
kVA 20%	kVA 50%	mm	przy 6 bar	przy 8 bar	mm	kA	bez izolacji mm	z izolacją mm	kg
142	90	312	645	855	140	30	49	47	76

SMOLTECH Technika Zgrzewalnicza Sp. z o.o.
Grupa Technika Spawalnicza Poznań
53-633 Wrocław, ul. Kazimierza Michalczyka 14
Tel. +48 71 321 54 27, e-mail: biuro@smoltech.pl, www.smoltech.pl

SZAFA STERUJĄCA DLA ZGRZEWAREK MFDC ZE STEROWNIKIEM TE710

1556W - 1557W - 1558W

Mikroprocesorowa jednostka startująca ze zintegrowanym zasilaniem inwertorowym, sterownikiem parametrów zgrzewania TE710 i modułami zabezpieczającymi. Dostępne są różne wymiary, w zależności od mocy zgrzewarki.

STEROWNIK ZGRZEWALNICZY TE710

- uproszczone programowanie za pomocą 6 przycisków i wyświetlacza LCD
- ilość zapamiętywanych programów: 300 w tym 16 wybieranych bezpośrednio na urządzeniu zewnętrznym
- do 32 programowalnych parametrów
- regulacja czasu zgrzewania z dokładnością do 1 ms
- pomiar rzeczywistej wartości prądu RMS, energii, mocy, napięcia na elektrodach, pierwotnej i końcowej rezystancji
- 6 trybów pracy: FIX, stały prąd, stała moc, stałe napięcie, stała energia, tryb DYNAMIC
- limity prądowe, energii, mocy i poziomu wykorzystania inwertora;
- funkcja “stepper” realizująca wzrost prądu w celu kompensacji zużycia elektrod
- cykl pojedynczy i automatyczny. Funkcja WELD i NO-WELD.
- sterowanie 2 elektrozaworami 24 VDC max. 5 W
- samoregulacja do częstotliwości sieciowej 50/60 Hz
- port USB (opcja)

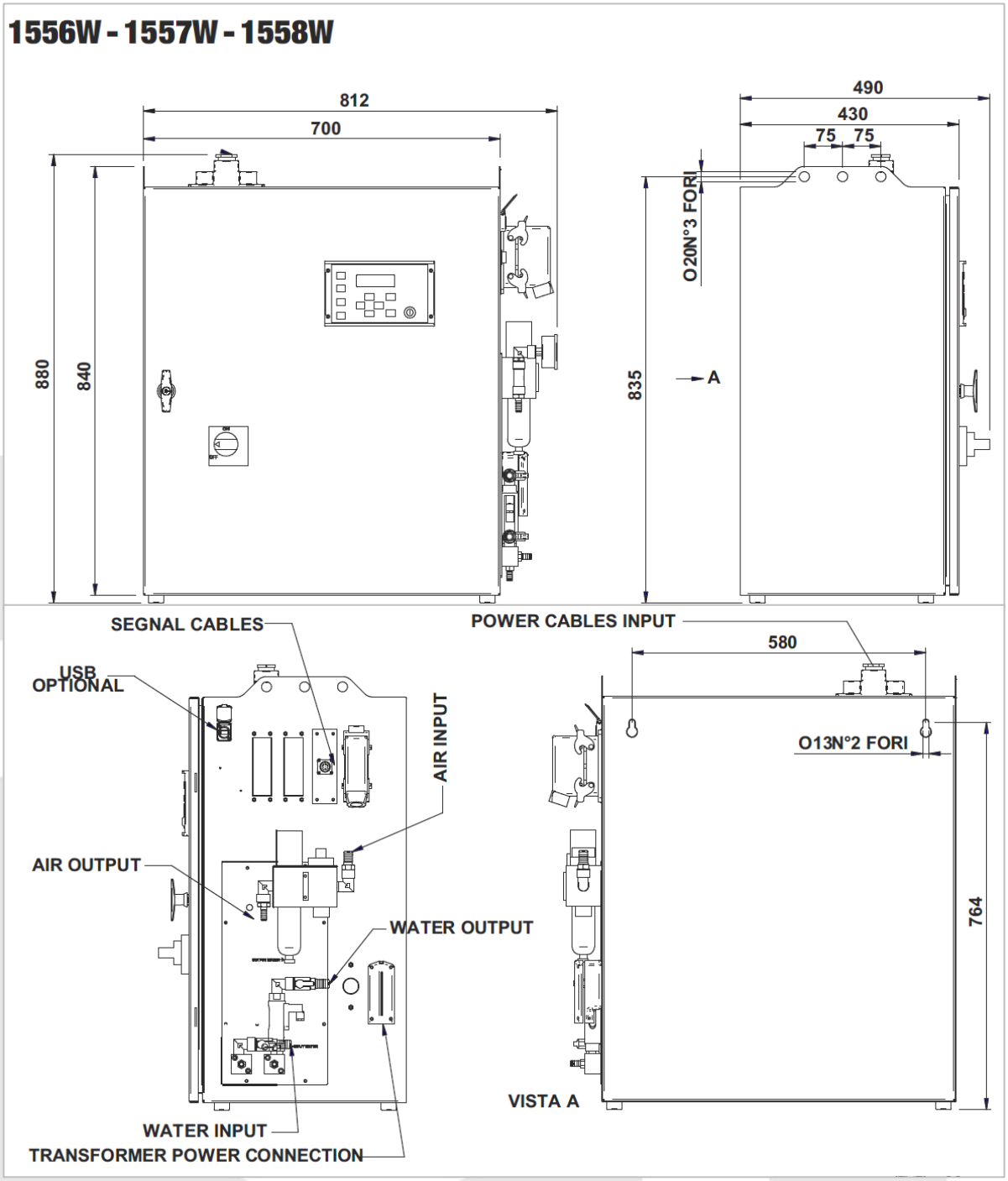

PARAMETRY SZAFY STERUJĄCEJ	1556W	1557W	1558W
Zasilanie / Częstotliwość	400V - 440V - 460V - 480V* 3-fazy -20% / 50-60 Hz		
Częstotliwość robocza	1000 – 2000 – 3000 – 4000 Hz		
Prąd wyjściowy	500 A	700 A	1000A
Napięcie wyjściowe	520 – 550 – 600 V		
Typ chłodzenia / Zużycie / Temp. otoczenia / Ciśnienie wody	15 °C < WODA < 30 °C / 4-6 l/min. / 0-40 °C / max. 6 bar		
Wymiary	812x490x880 (h) mm		
Ciężar	91 kg	93 kg	99 kg

SMOLTECH Technika Zgrzewalnicza Sp. z o.o.
Grupa Technika Spawalnicza Poznań
53-633 Wrocław, ul. Kazimierza Michalczyka 14
Tel. +48 71 321 54 27, e-mail: biuro@smoltech.pl, www.smoltech.pl

ODCIĄŻNIKI LINIOWE Z OBROTOWYM, IZOLOWANYM HAKIEM

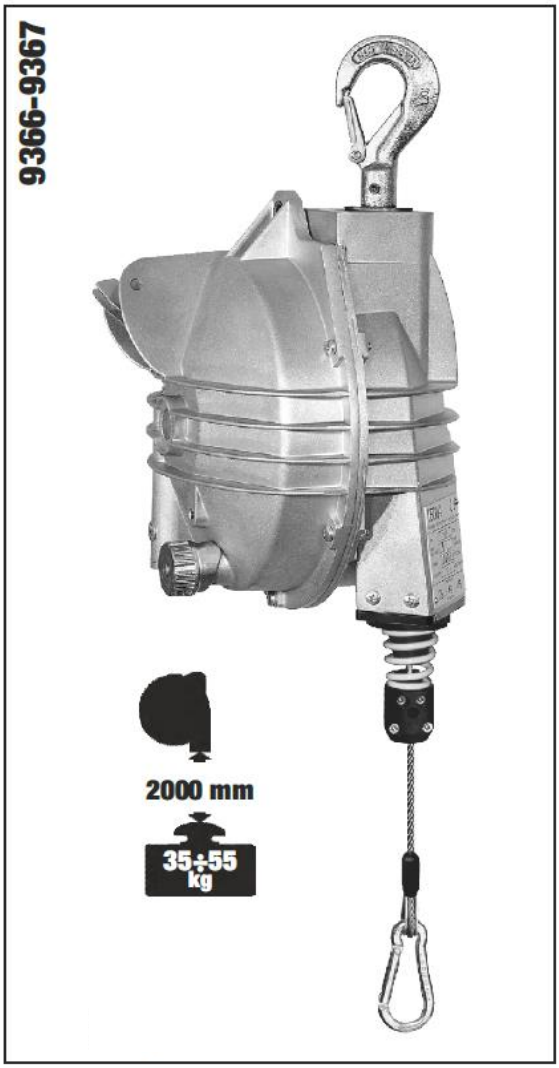

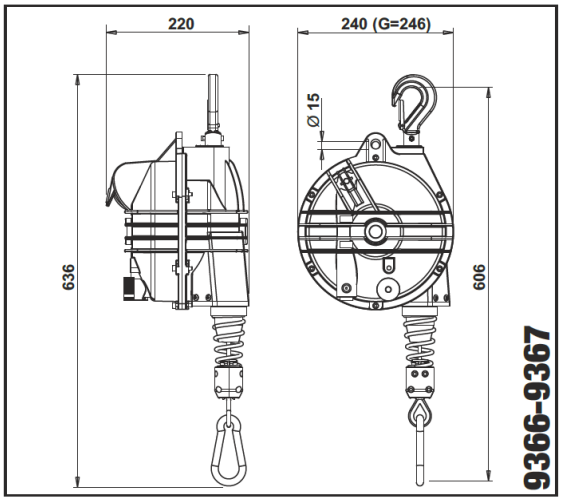

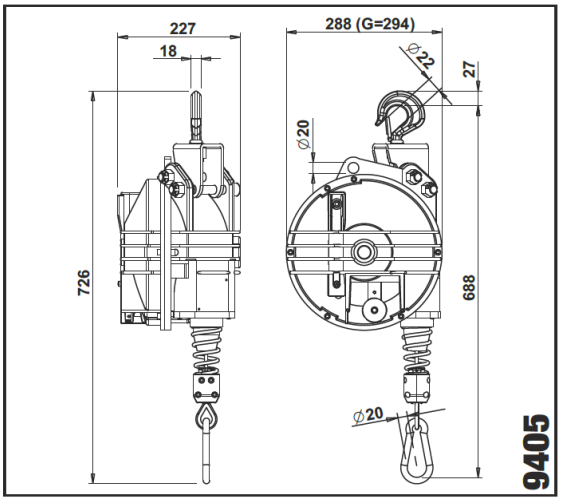

SMOLTECH Technika Zgrzewalnicza Sp. z o.o.
Grupa Technika Spawalnicza Poznań
53-633 Wrocław, ul. Kazimierza Michalczyka 14
Tel. +48 71 321 54 27, e-mail: biuro@smoltech.pl, www.smoltech.pl

TECNA

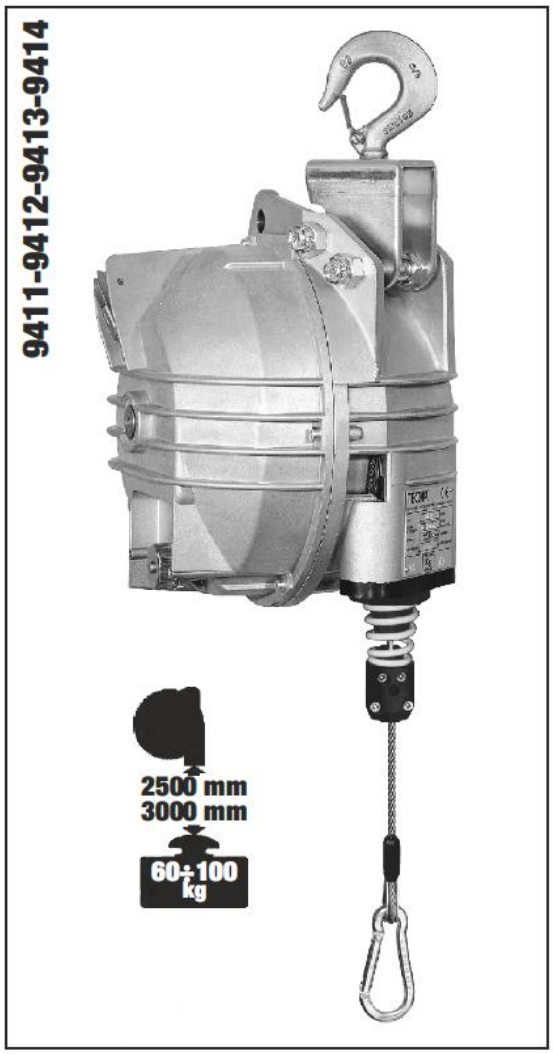

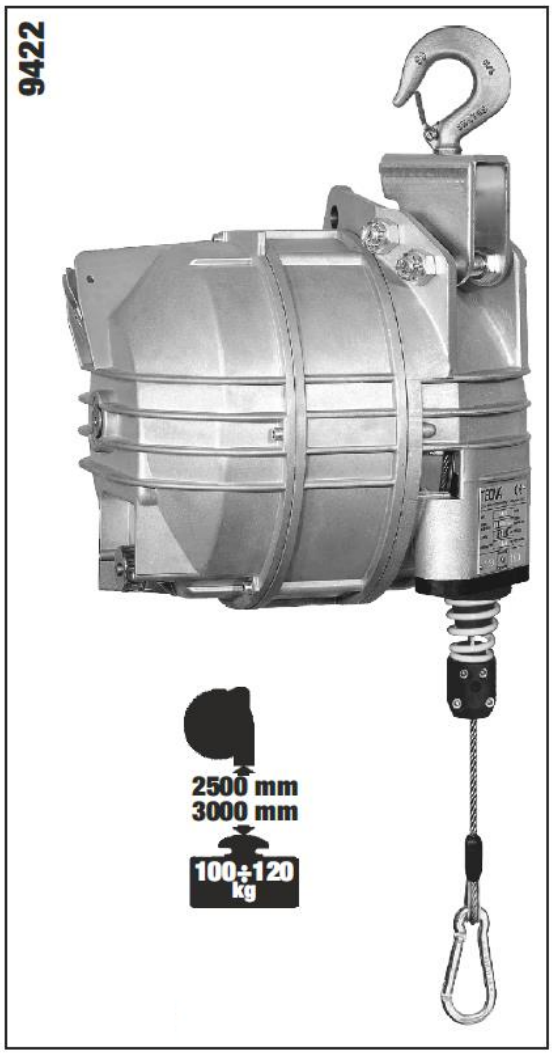

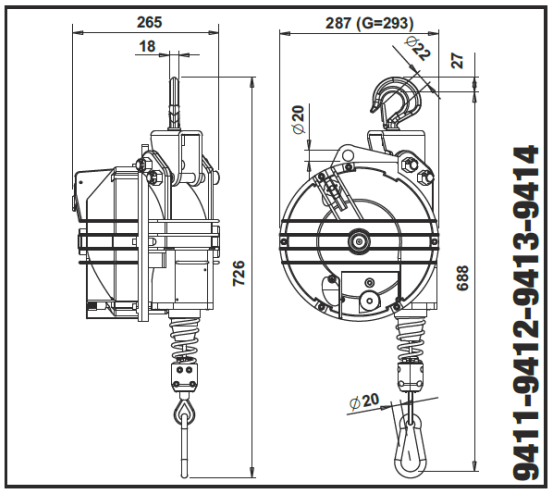

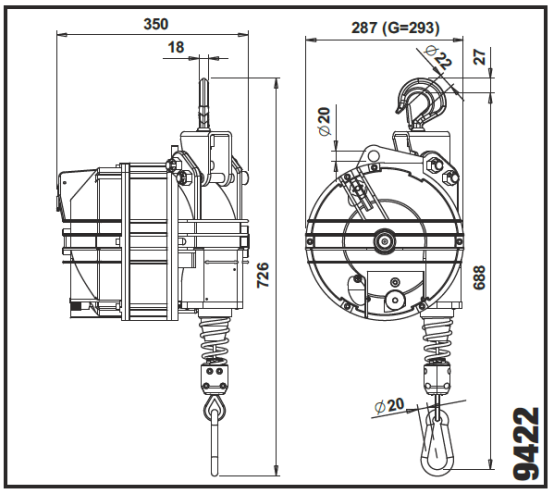

WYPOSAŻENIE DODATKOWE

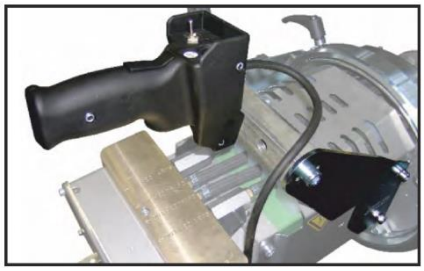

ARTYKUŁ 3101 (L-LL-C)
ARTYKUŁ 3102 (LG-LLG-CG)

Wspornik mocujący do uchwyt sterownika w dolnej części pistoletu zgrzewalniczego

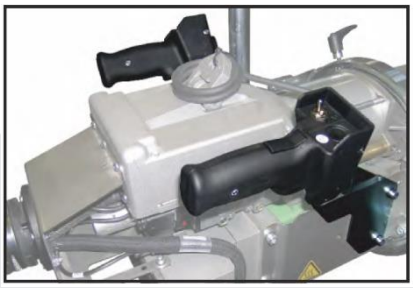

ARTYKUŁ 3103 (L-LL-C)
ARTYKUŁ 3104 (LG-LLG-CG)

Wspornik mocujący do uchwytu sterownika w z boku pistoletu zgrzewalniczego, w komplecie z drugim wspornikiem

ARTYKUŁ 3191 (L-LL-C)
ARTYKUŁ 3192 (LG-LLG-CG)

Wspornik mocujący do dodatkowego aktywnego uchwytu sterownika w dolnej części pistoletu zgrzewalniczego

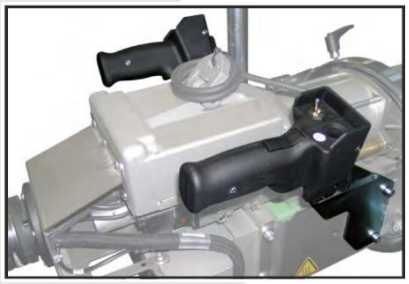

ARTYKUŁ 3193 (L-LL-C)
ARTYKUŁ 3194 (LG-LLG-CG)

Wspornik mocujący do uchwytu sterownika w z boku pistoletu zgrzewalniczego, w komplecie z drugim wspornikiem i dodatkowym aktywnym uchwytem sterownika

ARTYKUŁ 3180

Zawór proporcjonalny. Pozwala regulować siłę docisku bezpośrednio ze sterownika i przypisać odpowiednią siłę docisku dla każdego programu. Zapewnia stały i odpowiedni docisk.